32207615

SMD 0805, SMD Package

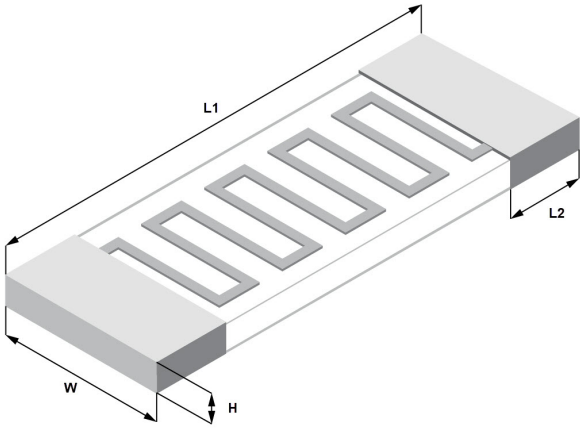

General Information	
Gruppe	SMD 0805
Typ	SMD
Temperaturkoeffizient	3850 ppm/K
RoHS	Yes
Verbauhinweise	Face Up Mounting, Reflow Soldering or Wave Soldering
Selbsterwärmung	0.8 K/mW at 0C
Lagerfähigkeit	At least 9 months (after manufacture), when stored under the recommended conditions.

Dimensions	
L	2.3mm +/-0.2mm
L2	0.3mm +/-0.2mm
W	1.4mm +/-0.2mm
H	0.6mm

Packaging Specifications	
Verpackung	Blister Reel

Specifications	
Nennwiderstand R_0 [Ω]	Pt1000 Ohms
Toleranzklasse	F 0.3 (B)
Temperaturbereich	-50/+130°C
Toleranztemperatur Minimum	-50
Toleranztemperatur Maximum	130

Die in diesem Datenblatt enthaltenen Angaben betreffend die technischen Eigenschaften des Produktes beschreiben die Beschaffenheit des Produktes, stellen aber keine Garantie dar. Die hierin enthaltenen Messwerte (Ansprechzeit, Langzeitstabilität, Erschütterungs- und Stoßfestigkeit, Isolationswiderstand und Selbsterwärmung) wurden unter Laborbedingungen ermittelt; im realen Einsatz können die ermittelten Messwerte in Abhängigkeit von den konkreten Einbau- und Umgebungsbedingungen abweichen. YAGEO Nexensos empfiehlt nicht die Verwendung von Standard-Katalogprodukten und Automotive-Produkten in der Luft- und Raumfahrt. Der Kunde ist alleine dafür verantwortlich zu prüfen, ob das Produkt für die von ihm beabsichtigte Anwendung in den konkreten Umgebungsbedingungen geeignet sind; diesbezüglich übernimmt YAGEO Nexensos keine Gewährleistung. Im Übrigen gelten für den Verkauf des Produktes ausschließlich die Allgemeinen Verkaufs- und Lieferbedingungen von YAGEO Nexensos in der jeweils gültigen Fassung, die unter www.yageo-nexensos.com/tc abrufbar sind. Änderungen an dem Datenblatt bleiben vorbehalten. Technische Änderungen behalten wir uns vor. Alle technischen Angaben sind Beschaffenheitsangaben und sichern keine Eigenschaften zu.

© 2006 - 2025 YAGEO